Инструкция по установке

Артикул **12106**

Защищаемые агрегаты: Двигатель

Материал защиты: 3 мм, Сталь

Марка	Модель	Объем	Год выпуска
Lada	Niva Legend	1.8	2026-н.в.

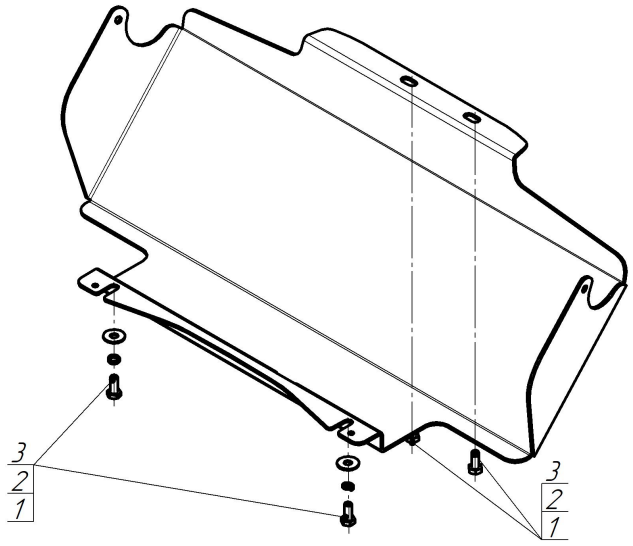

Комплект крепежа

1		Болт DIN 933 – 8.8 08x020	4 шт	3		Шайба кузов. DIN 9021 M 08	4 шт
2		Шайба Гровера DIN 127 B M08, средняя серия	4 шт				

Автомобиль без защиты

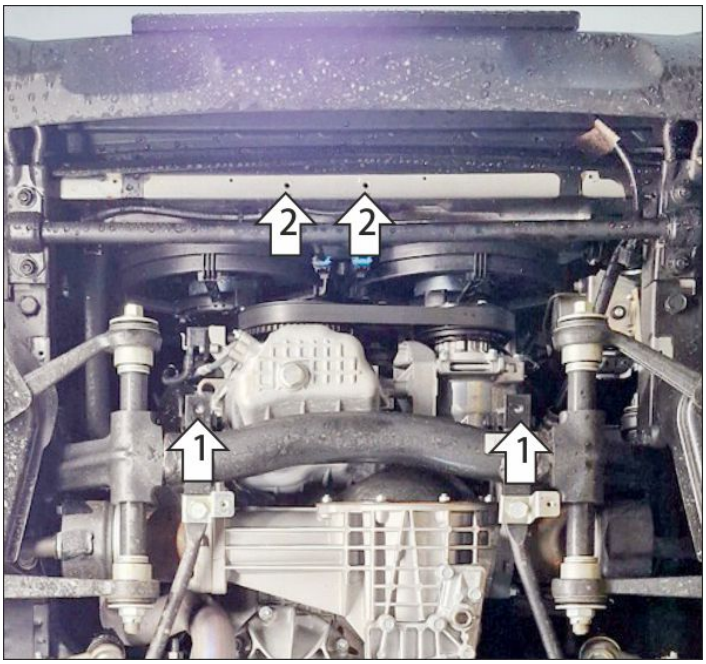

Автомобиль с защитой

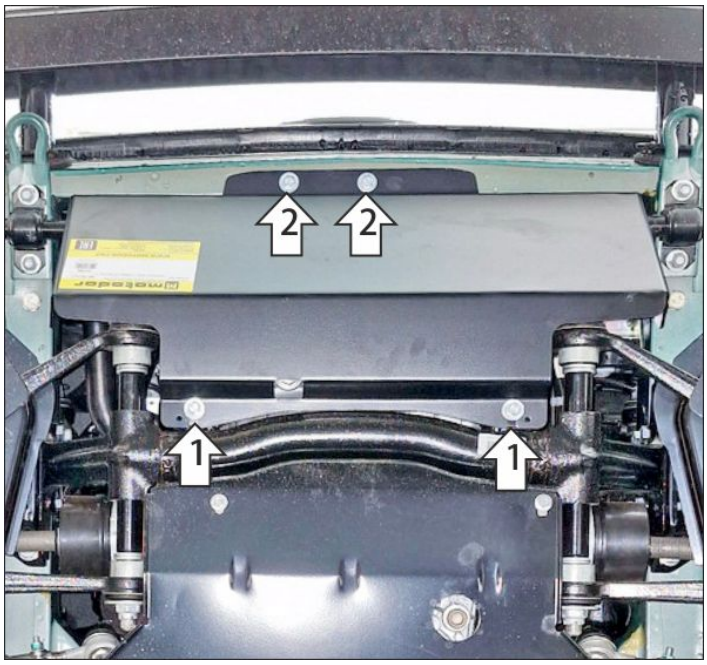

Порядок установки

Снять штатную защиту двигателя
1. В штатные резьбовые отверстия установить задние точки крепления защиты при помощи болтов М8х20 с шайбами и гр. шайбами 8.
2. В штатные резьбовые отверстия установить передние точки крепления защиты при помощи болтов М8х20 с шайбами и гр. шайбами 8.
Затянуть весь крепеж с необходимым усилием.

Компания оставляет за собой право вносить изменения в конструкцию и комплектацию продукции.
Появились вопросы по установке? Заходите на сайт:motodor.pro или звоните по номеру с сайта.

Версия инструкции от 05.11.2026 9:34:10