Инструкция по установке

Артикул **12107**

Защищаемые агрегаты: Коробка переключения передач, Передний дифференциал

Материал защиты: 3 мм, Сталь

Марка	Модель	Объем	Год выпуска
Lada	Niva Legend	1.8	2026-н.в.

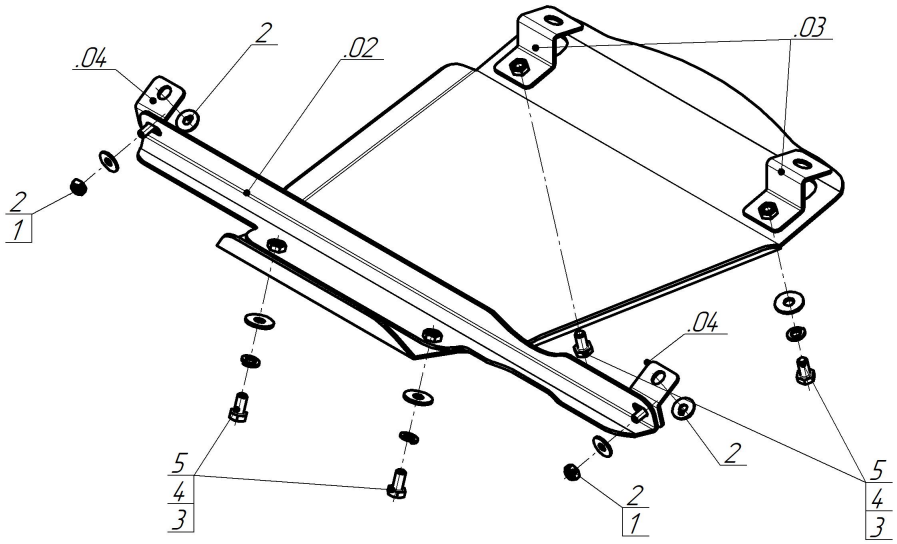

Комплект крепежа

02		Балка		2		Шайба кузов. DIN 9021 M 08	4 шт
03		Балка		3		Болт DIN 933 – 8.8 10x020	4 шт
04		Балка		4		Шайба Гровера DIN 127 B M10, средняя серия	4 шт
1		Гайка DIN 985 M 08 самоконтрящаяся	2 шт	5		Шайба кузов. DIN 9021 M 10	4 шт

Автомобиль без защиты

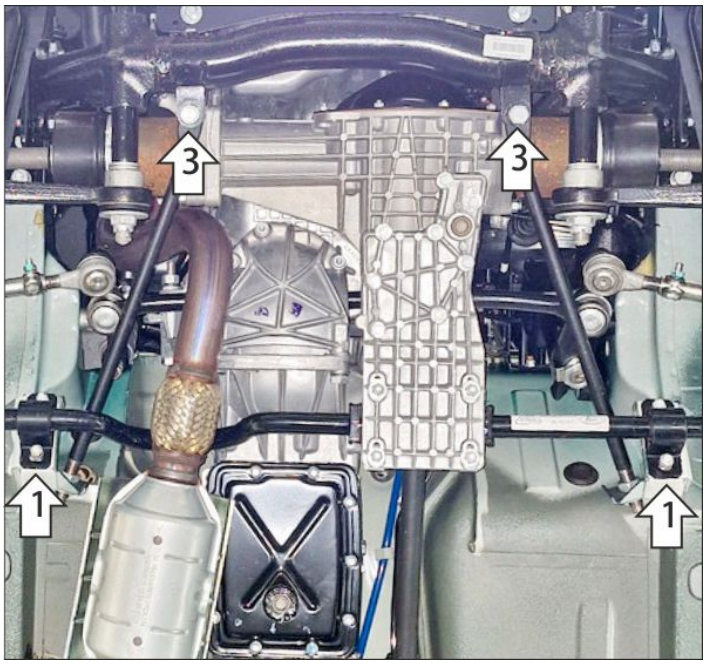

Автомобиль с защитой

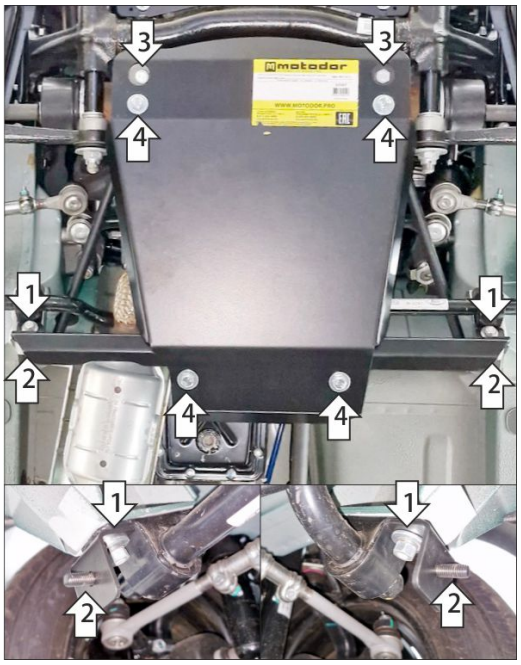

Порядок установки

1. Снять штатную защиту вместе с кронштейнами. На штатные шпильки крепления сайлент-блоков установить уголки 04, используя штатный крепеж и шайбы 8 из комплекта крепежа.
2. Прикрепить балку 02 к уголкам 04 при помощи гаек М8 с шайбами 8.
3. Вместо штатных передних кронштейнов защиты установить кронштейны 03 при помощи штатного крепежа.
4. Прикрепить щит к балке и кронштейнам при помощи болтов М10х20 с шайбами и гр. шайбами 10. Затянуть весь крепеж с необходимым усилием.

Компания оставляет за собой право вносить изменения в конструкцию и комплектацию продукции.
Появились вопросы по установке? Заходите на сайт:motodor.pro или звоните по номеру с сайта.

Версия инструкции от 05.11.2026 12:25:22