Инструкция по установке

Артикул **70401**

Защищаемые агрегаты: Двигатель, Коробка переключения передач

Материал защиты: 2 мм, Сталь

Марка	Модель	Объем	Год выпуска
Citroen	SpaceTourer	2.0	2024-н.в.

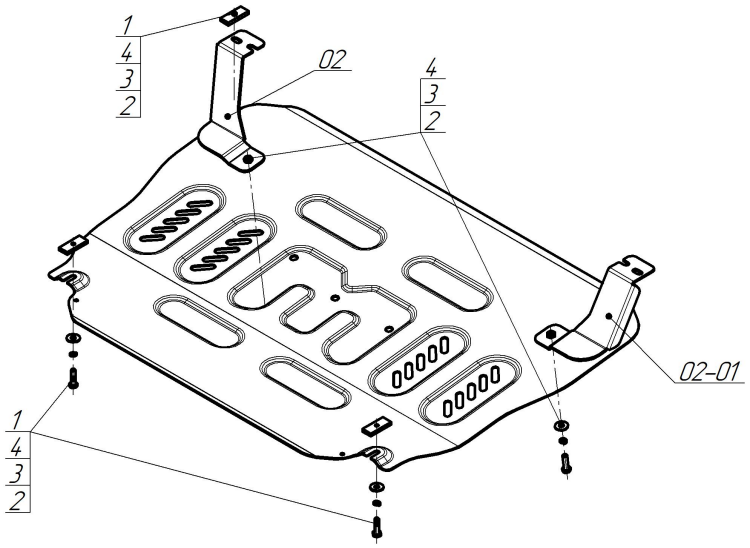

Комплект крепежа

02		Балка		2		Болт DIN 933 – 8.8 08x030	5 шт
02-01		Балка		3		Шайба Гровера DIN 127 B M08, средняя серия	5 шт
1		ПР 50x20x6 М8	3 шт	4		Шайба кузов. DIN 9021 M 08	5 шт

Автомобиль без защиты

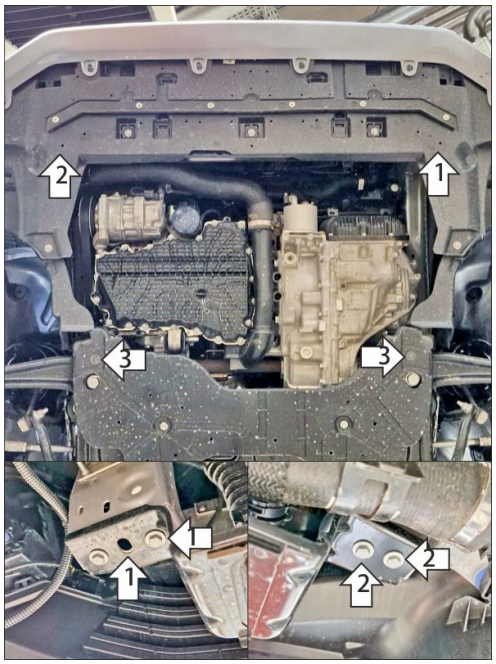

Автомобиль с защитой

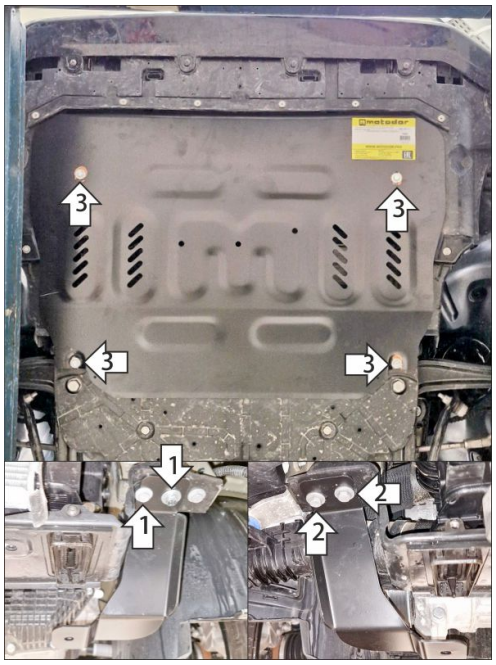

Порядок установки

1. Установить кронштейн .02 под штатный болт и в штатное отверстие в поперечине радиатора при помощи закладной планки ПР50х20х6 М8 и болта М8х30 с шайбой и гр. шайбой 8.
2. Под штатные болты крепления поперечины радиатора установить кронштейн .02-01.
3. Вывернуть штатные саморезы и демонтировать пластиковые клипсы из отверстий в подрамнике. Внутрь подрамника установить закладные планки ПР50х20х6 М8 и прикрепить к ним задние точки крепления защиты при помощи болтов М8х30 с шайбами и гр. шайбами 8.
4. Прикрепить щит к кронштейнам при помощи болтов М8х30 с шайбами и гр. шайбами 8. Затянуть весь крепеж с требуемым усилием.

Компания оставляет за собой право вносить изменения в конструкцию и комплектацию продукции.
Появились вопросы по установке? Заходите на сайт:motodor.pro или звоните по номеру с сайта.

Версия инструкции от 05.11.2026 13:27:29