Инструкция по установке

Артикул **78322**

Защищаемые агрегаты: Радиатор

Материал защиты: 2 мм, Сталь

Марка	Модель	Объем	Год выпуска
Sollers	ST8	2.0	2024-н.в.

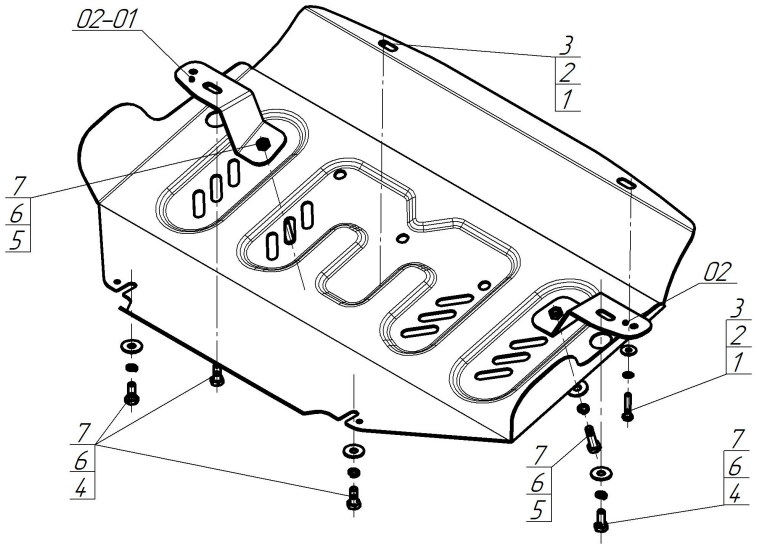

Комплект крепежа

02		Балка		4		Болт DIN 933 – 8.8 08x020	4 шт
02-01		Балка		5		Болт DIN 933 – 8.8 08x030	2 шт
1		Болт DIN 933 – 8.8 06x030	2 шт	6		Шайба Гровера DIN 127 B M08, средняя серия	6 шт
2		Шайба Гровера DIN 127 B M06, средняя серия	2 шт	7		Шайба кузов. DIN 9021 M 08	6 шт
3		Шайба кузов. DIN 9021 M 06	2 шт				

Автомобиль без защиты

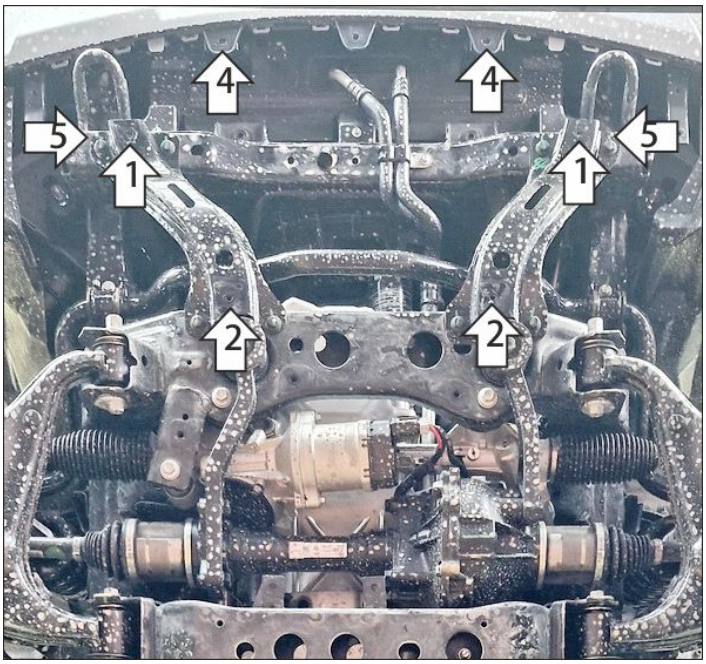

Автомобиль с защитой

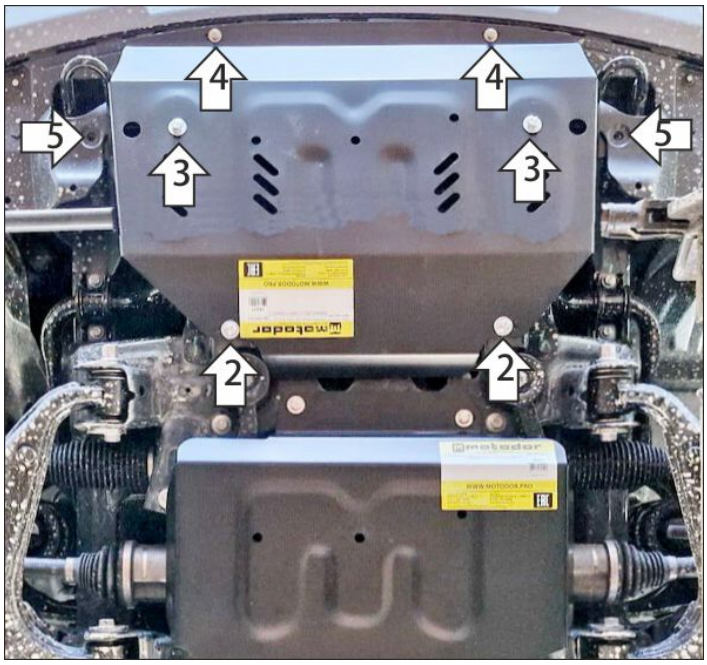

Порядок установки

Защита устанавливается только на автомобили с АКПП, вместо штатной защиты радиатора и поверх штатного пыльника под бампером.
1. Снять штатную металлическую защиту радиатора, пыльник под бампером оставить. В штатные резьбовые отверстия установить кронштейны защиты картера при помощи болтов М8х20 с шайбами и гр. шайбами 8.
2. В штатные резьбовые отверстия установить задние точки крепления защиты при помощи болтов М8х20 с шайбами и гр. шайбами 8.
3. Прикрепить щит к кронштейнам при помощи болтов М8х30 с шайбами и гр. шайбами 8.
4. Установить передние точки крепления защиты в штатные резьбовые отверстия крепления пыльника при помощи болтов М6х30 с шайбами и гр. шайбами 6
5. Прикрепить боковые пластиковые пыльники к кронштейнам штатными клипсами. Затянуть весь крепеж с требуемым усилием.

Компания оставляет за собой право вносить изменения в конструкцию и комплектацию продукции.
Появились вопросы по установке? Заходите на сайт:motodor.pro или звоните по номеру с сайта.

Версия инструкции от 09.11.2026 10:32:15