Инструкция по установке

Артикул **78323**

Защищаемые агрегаты: Двигатель, Передний дифференциал

Материал защиты: 2 мм, Сталь

Марка	Модель	Объем	Год выпуска
Sollers	ST8	2.0	2024-н.в.

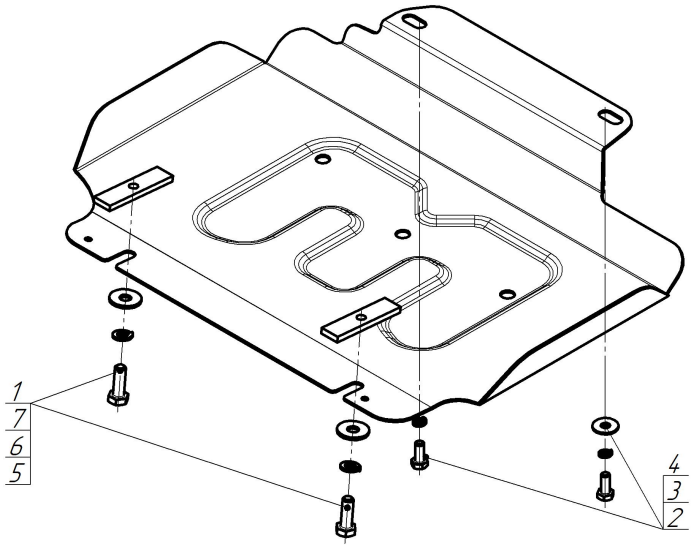

Комплект крепежа

1		ПР 80х20х6 М10	2 шт	5		Болт DIN 933 – 8.8 10х030	2 шт
2		Болт DIN 933 – 8.8 08х020	2 шт	6		Шайба Гровера DIN 127 B M10, средняя серия	2 шт
3		Шайба Гровера DIN 127 B M08, средняя серия	2 шт	7		Шайба кузов. DIN 9021 M 10	2 шт
4		Шайба кузов. DIN 9021 M 08	2 шт				

Автомобиль без защиты

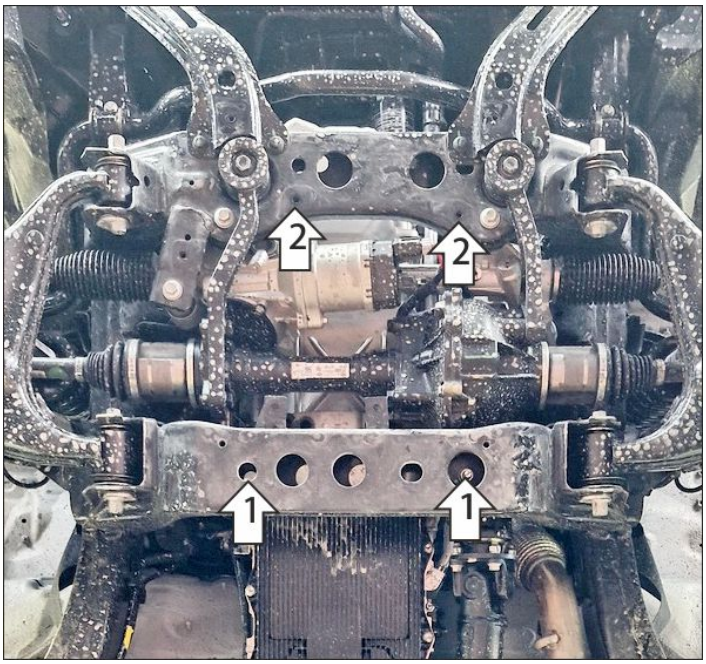

Автомобиль с защитой

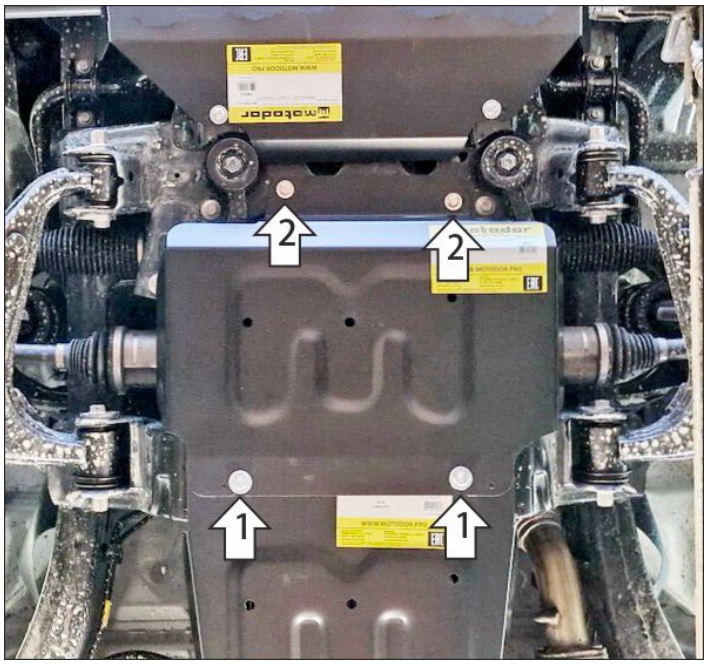

Порядок установки

Устанавливается на автомобили с АКПП вместо штатной защиты.
1. Снять штатную защиту двигателя при её наличии. В штатные отверстия в поперечине рамы установить задние точки крепления защиты при помощи закладных планок ПР80х20х6 М10 и болтов М10х30 с шайбам и гр. шайбами 10.
2. В штатные резьбовые отверстия в поперечине рамы установить передние точки крепления защиты при помощи болтов М8х20 с шайбам и гр. шайбами 8. Затянуть весь крепеж с требуемым усилием.

Компания оставляет за собой право вносить изменения в конструкцию и комплектацию продукции.
Появились вопросы по установке? Заходите на сайт:motodor.pro или звоните по номеру с сайта.

Версия инструкции от 09.11.2026 10:33:44