Паспорт и руководство по эксплуатации

Тягово-сцепное устройство

Артикул:	**91607-E**
Верт. нагрузка на шар/масса прицепа, кг:	**100/2300**
Масса тягово-сцепного устройства, кг:	**20,9**
Доп. электрика:	**Требуется, включая Смарт-коннект**
Тип шара/Код:	**E**
Вырез в бампере:	**Не требуется**
Демонтаж бампера:	**Не требуется**
Утилизация усилителя бампера:	**Не требуется**
Особенности:	

Марка	Модель	Тип кузова	Объем двигателя	Год выпуска
Citroen	Jumpy	фургон	1.6, 2.0	2016-2024
Citroen	Jumpy	фургон	2.0	2024-н.в.
Citroen	SpaceTourer	Вэн	1.6, 2.0	2016-2024
Citroen	SpaceTourer	Вэн	2.0	2024-н.в.
Opel	Vivaro	фургон	2.0	2019-2024
Opel	Vivaro	фургон	2.0	2024-н.в.
Opel	Zafira Life	Вэн	2.0	2019-2024
Opel	Zafira Life	Вэн	2.0	2024-н.в.

Марка	Модель	Тип кузова	Объем двигателя	Год выпуска
Peugeot	Expert	фургон	1.6, 2.0	2016-2024
Peugeot	Expert	фургон	2.0	2024-н.в.
Peugeot	Traveller	Вэн	1.6, 2.0	2016-2024
Peugeot	Traveller	Вэн	2.0	2024-н.в.
Toyota	ProAce	фургон	1.6, 2.0	2016-2024
Toyota	ProAce	фургон	2.0	2024-н.в.
Toyota	ProAce Verso	Вэн	1.6, 2.0	2016-2024
Toyota	ProAce Verso	Вэн	2.0	2024-н.в.

ПРАВИЛА ЭКСПЛУАТАЦИИ И ТЕХНИЧЕСКОГО ОБСЛУЖИВАНИЯ

1.Техническое обслуживание ТСУ заключается в периодической проверке затяжки болтовых соединений, осмотре сварных швов, состояния поверхности ТСУ и проверке контактов приборов электрооборудования.
2. В целях предотвращения появления коррозии детали ТСУ необходимо регулярно очищать от загрязнений. При обнаружении царапин, сколов поврежденное место необходимо обработать антикоррозийным составом или восстанавливающей краской.
3. Если автомобиль эксплуатируется без прицепа, сцепной шар необходимо покрыть защитной смазкой и надеть защитный колпак. При сцепке прицепа с автомобилем шар должен быть смазан консистентной смазкой.
4. После фиксации сцепной головки прицепа на шаре ТСУ осуществлять страховочную связь прицепа с автомобилем, используя петлю на ТСУ для крепления страховочных цепей.
5. Каждые 1000 км пробега с прицепом необходимо проверять затяжку всех резьбовых соединений ТСУ.
6. Не допускается эксплуатация ТСУ при наличии трещин в сварных швах, разрывов металла на деталях ТСУ а также с ослабленными резьбовыми соединениями.
7. Данное ТСУ предназначено исключительно для буксировки автомобильных прицепов по дорогам общего пользования. Не допускается буксировка прицепов полной массой и с вертикальной нагрузкой на ТСУ более указанной производителем автомобиля или ТСУ (меньшее из значений), и со скоростью, превышающей разрешённую ПДД.

ГАРАНТИЙНЫЕ ОБЯЗАТЕЛЬСТВА

1. ООО «Трио Сервис» гарантирует безотказную работу ТСУ в течении 12 месяцев со дня установки в сертифицированном установочном центре при условии его эксплуатации в полном соответствии с настоящим руководством. Предприятие не несет ответственность за безопасность и надежность работы ТСУ при внесении потребителем изменений в его конструкцию, в случае его неправильной установки и при использовании метизов классом прочности ниже 8.8.
2. Любые претензии принимаются во внимание только при наличии заполненного свидетельства об установке с печатью и подписью установщика и этикетки предприятия-изготовителя ТСУ.
3. Изготовитель оставляет за собой право на изменение конструкции ТСУ, поэтому некоторые изменения, не ухудшающие его прочностные и потребительские качества, могут быть не отражены в настоящем руководстве.

Технические характеристики ТСУ соответствуют требованиям ГОСТ Р 41.55-2005 (Правила ЕЭК ООН №55) и требованиям технического регламента Таможенного союза «О безопасности колёсных транспортных средств» (ТР ТС 018/2011).

Ссылка на сертификат соответствия

Отметка контролера

СВИДЕТЕЛЬСТВО ОБ УСТАНОВКЕ

ТСУ 91607-E **Установлено на автомобиль:**

Марка	Модель	VIN
Мы, как установщики ТСУ на данное транспортное средство, подтверждаем, что точки крепления ТСУ на кузове автомобиля, а также процесс установки отвечают требованиям схемы монтажа, указанной в данном руководстве		
М.П.	Дата установки	Подпись

ООО «Трио Сервис» 196006, Санкт-Петербург, ул. Кондратенко, 3
тел. 8 (812) 565-48-90, www.motodor.pro

СХЕМА УСТАНОВКИ

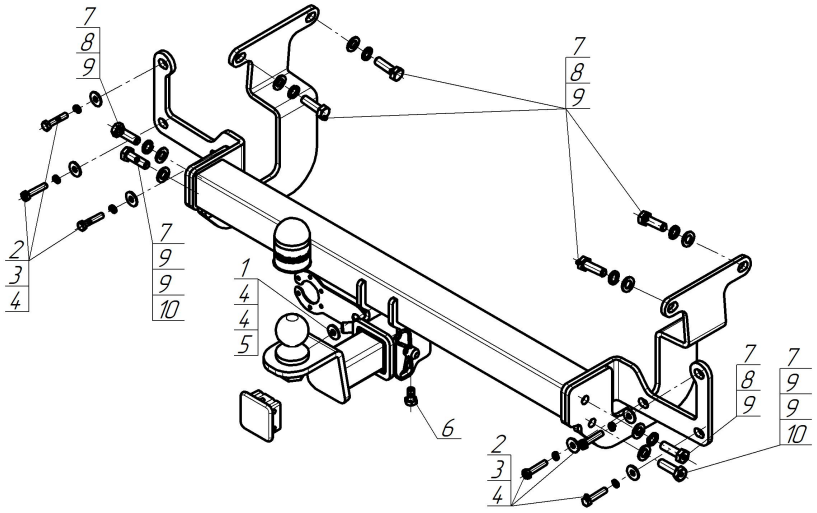

Комплект крепежа

		Болт DIN 933 – 8.8 M12x040x1,75	8 шт		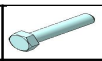	Болт DIN 933 – 8.8 08x040	6 шт
		Шайба DIN 125 M12	10 шт			Болт DIN 933 – 8.8 10x020	1 шт
		Гайка DIN 985 M 08 самоконтрящаяся	1 шт			Шайба Гровера DIN 127 B M08, средняя серия	6 шт
		Шайба Гровера DIN 127 M12 средняя серия	6 шт			Шайба кузов. DIN 9021 M 08	8 шт
		Болт DIN 933 – 8.8 08x030	1 шт			Гайка DIN 982 M12x1,75 самоконтрящаяся	2 шт

Момент затяжки резьбовых соединений классом прочности 8.8

Номинальный диаметр резьбы, мм	Момент затяжки, Н·м	Номинальный диаметр резьбы, мм	Момент затяжки, Н·м
10	45	14	122
12	77	16	185

ПОРЯДОК УСТАНОВКИ

Установку ТСУ допускается производить только в сертифицированных установочных центрах.
1. Снять пластиковые пыльники под задним бампером (либо отсоединить нижние крепления бампера).
2. Вывернуть по 3 болта крепления усилителя бампера и установить балку ТСУ, закрепив её болтами M8x40 с Шайбами 8 из комплекта крепежа.
3. В штатные резьбовые отверстия в лонжеронах автомобиля прикрепить боковые кронштейны при помощи болтов M12x40 с шайбами 12.
4. Прикрепить боковые кронштейны к балке ТСУ при помощи болтов M12x40, гаек M12 с шайбами 12. Вернуть на место пыльники под бампером (либо закрепить бампер на место).
5. Закрепить подрозетник при помощи болта M8x30, гайки M8 с шайбами 8.
6. Установить вставку с шаром, закрепить её пальцем при помощи шплинта, прикрепить её болтом M10x20 (либо установить заглушку). Затянуть все крепёжные элементы с необходимым усилием.
7. Выполнить электромонтаж розетки световой сигнализации.